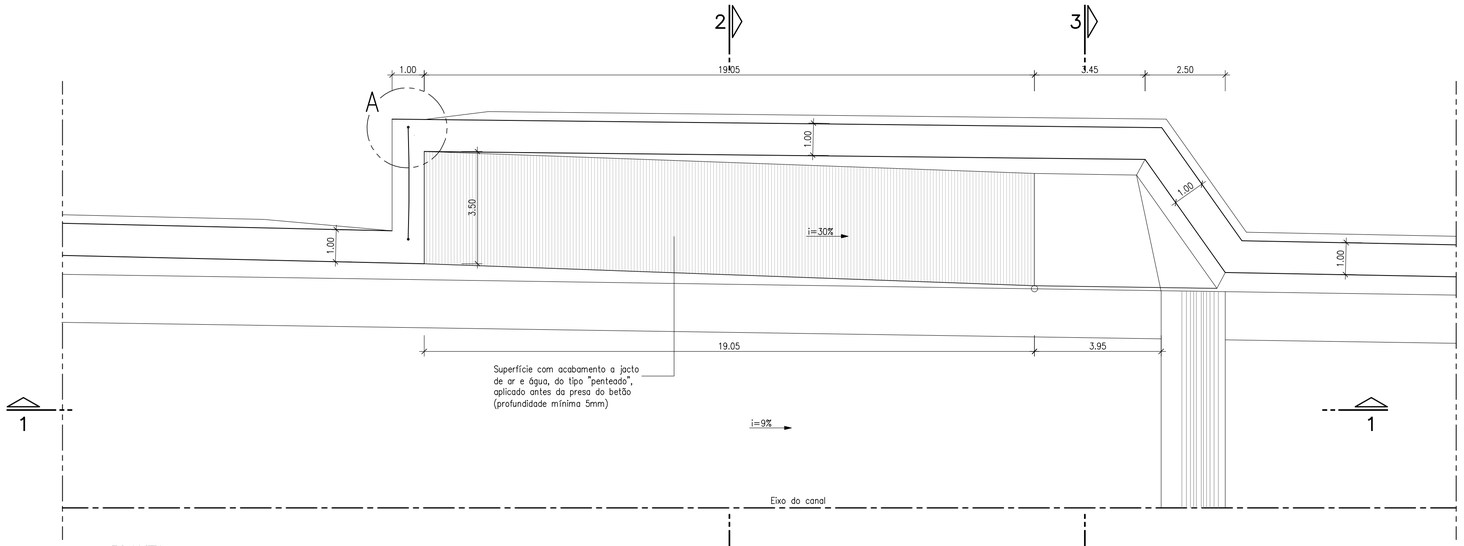

PLANTA
Esc. 1:100

PORMENOR A

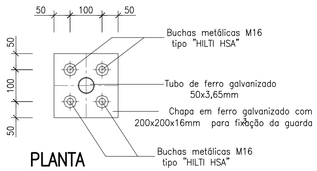

PLANTA
Esc. 1:10

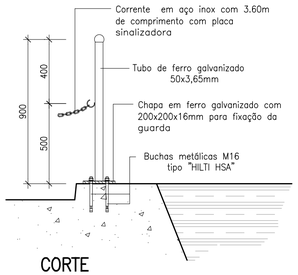

CORTE
Esc. 1:20

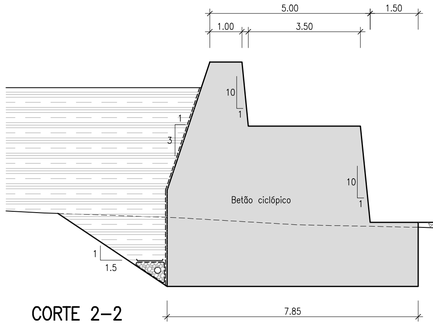

CORTE 2–2
Esc. 1:100

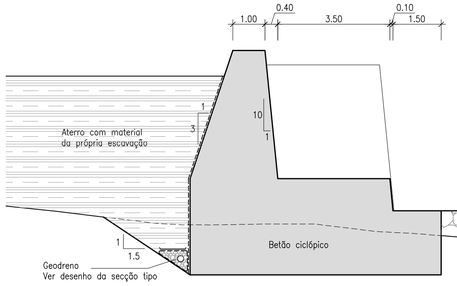

CORTE 3–3
Esc. 1:100

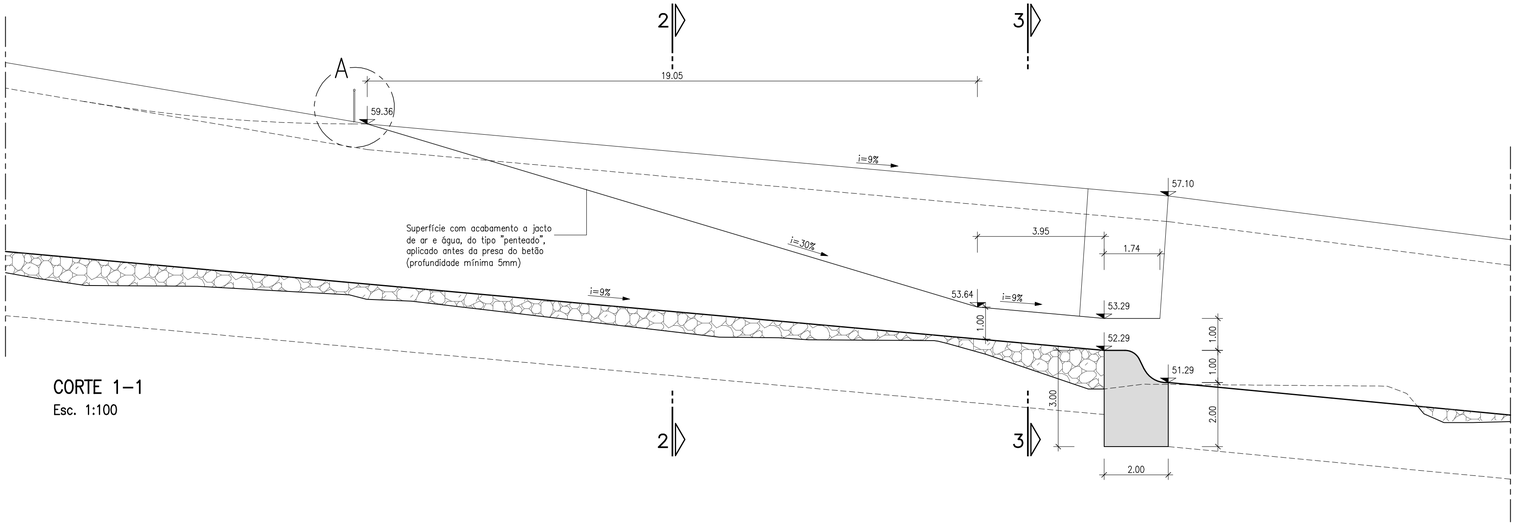

CORTE 1–1
Esc. 1:100

Desenhos a consultar:

Desenho 3 – Canal. Plantas (folha 1).

ESTE DESENHO NÃO PODE SERVIR DE BASE À EXECUÇÃO DA OBRA SEM O VISTO DO DONO DA OBRA OU SEU REPRESENTANTE COMO "BOM PARA EXECUÇ

Índice	Designação das alterações	Data	Projecto	Desenho	Vi
.	.	.	.	.	.

S R — sres Secretaria Regional Do Equipamento Social

SECRETARIA REGIONAL DO EQUIPAMENTO SOCIAL

Projecto: Gisela Sá Fnas, Filipe Roberto

PROJECTO DE REGULARIZAÇÃO DO TROÇO FINAL DA RIBEIRA DA MADALENA DO MAR.

AQUALOGUS Engenharia e Ambiente

Desenho: Paulo Barbosa

PROJECTO DE EXECUÇÃO

Desenho n.º: 11

Folha: 01/0

Visto: Gisela Sá Fnas

Revisão: _

Escalas: 1:100

RAMPA DE ACESSO À SOLEIRA DO CANAL

N.º Arquivo: 137.02–021

Data: FEVEREIRO 2013

Ficheiro CAD: 137-02-012-24_02-14.dwg